KIKAIYA
TOOLS PRO SHOP KIKAIYA

天板開閉式ツールカート
TTC/TTC-BK 共通

組立て方法のご案内

この度は、KIKAIYA「天板開閉式ツールカート」を
お買い上げいただき誠にありがとうございます。
本紙を最後まで必ずお読みいただき、正しく安全に組み立ててお使いください。

コバヤシデンソー株式会社

〒729-011 広島県福山市神村町字仁五下 4757-1
(MAIL) info@kikaiya.com

【 開封時 】

開封したらすぐに中身を確認してください。

付属品の欠品、破損等がございましたらすぐに販売店にご連絡ください。

※商品は到着しましたら 7 日以内に必ず開封して中身をご確認ください。

※製品改良の為、予告なく仕様変更をする場合が御座います。

パーツ一覧

① 上部トレイ一式

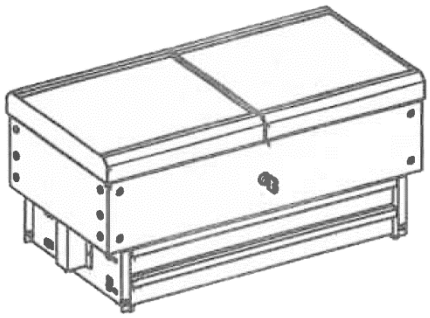

②柱 4 本

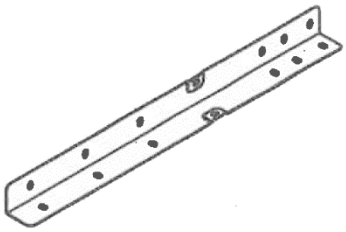

③ハンドル

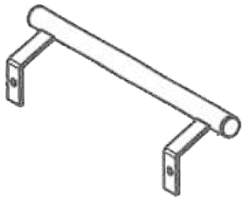

④下部トレイ

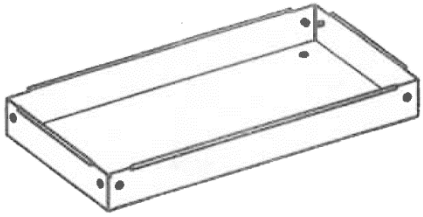

⑤固定車輪
2 個

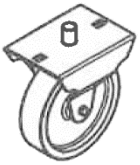

⑥自在車輪
2 個

⑦ボルト M6×12
36 個

※32 個使用します
（余りは予備としてお使いください）

⑧ナット M12
4 個

⑨ディスプレイボード

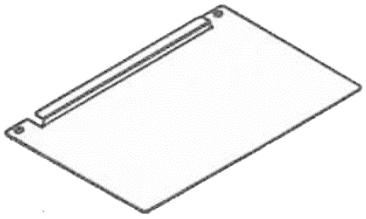

⑩ペーパーホルダー

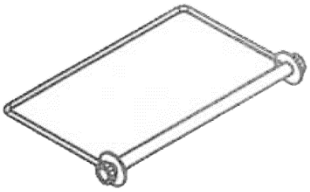

⑪ドライバー挿し

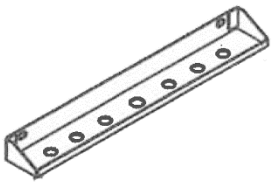

⑫スプレー缶ホルダー

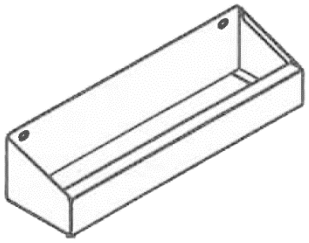

⑬ナット M6
2 個

組立て方法（組立て工具はお客様ご自身でご用意ください）

※上部トレイは重いため、組立ては 2 人で行ってください

1

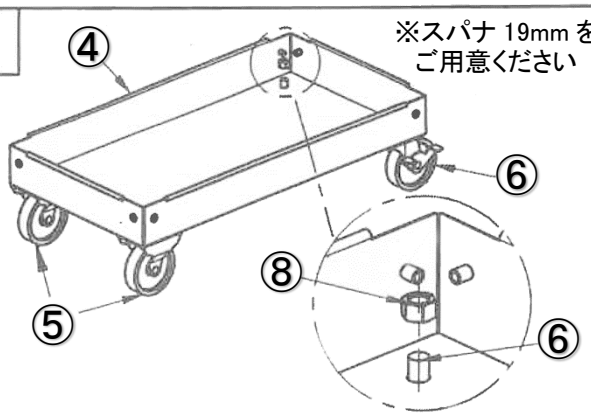

※スパナ 19mm をご用意ください

下部トレイ④に車輪⑤⑥を下から挿し込み、
トレイの内側からナット⑧で固定します

※ナット⑧はゆるみ止めナットです
締める際、途中から固くなりますが
スパナなどで最後までしっかり締めてください

2

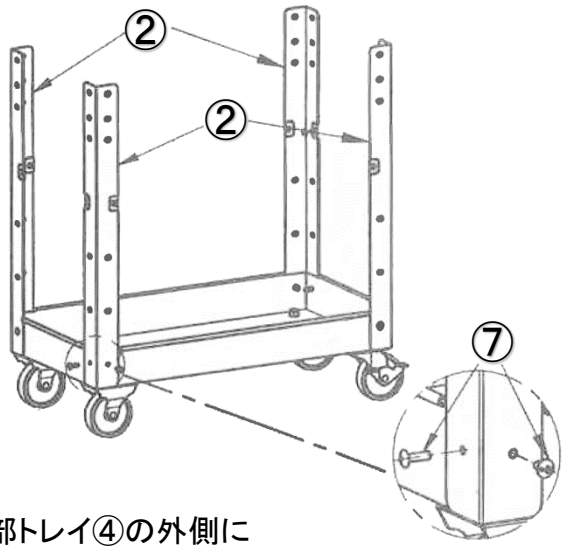

下部トレイ④の外側に
柱②をボルト⑦で 8 ヶ所仮組します

※本締めをせず、緩めに仮組してください

3

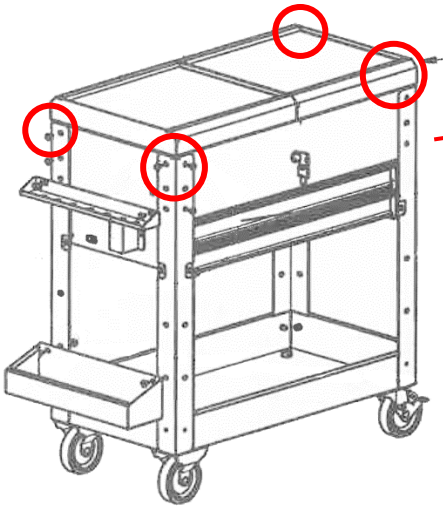

上部トレイ①と柱②を合わせ、
一番上の取付穴（8 ヶ所）を
ボルト⑦で仮組します
※本締めをせず、緩めに仮組してください

ドライバー挿し⑪は
上部トレイ①、柱②と一緒にボルト⑦で仮組します

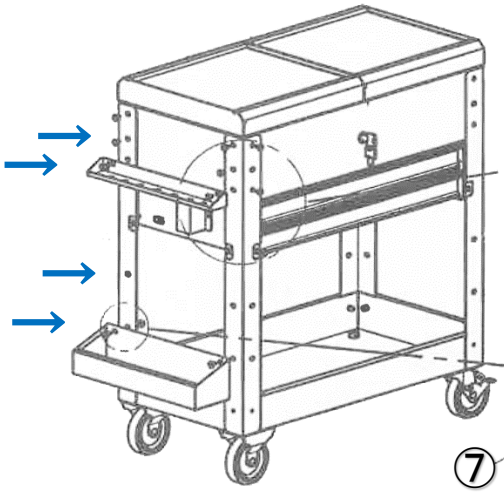

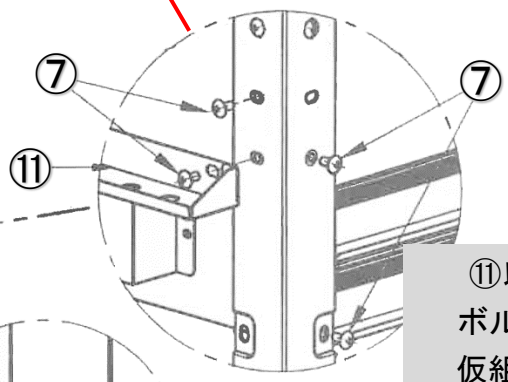

⑪以外も
ボルト⑦で
仮組します

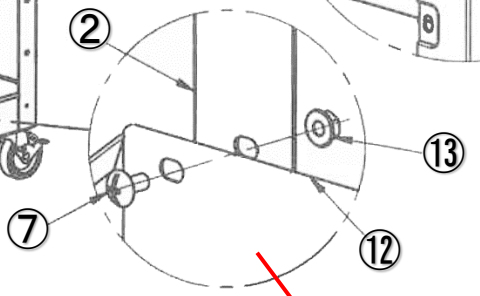

※スパナ 10mm をご用意下さい

スプレー缶ホルダー⑫は
ボルト⑦とナット⑬で柱に固定します

※ドライバー挿しとスプレー缶ホルダーは
取付け高さを 2 段階で変えられます

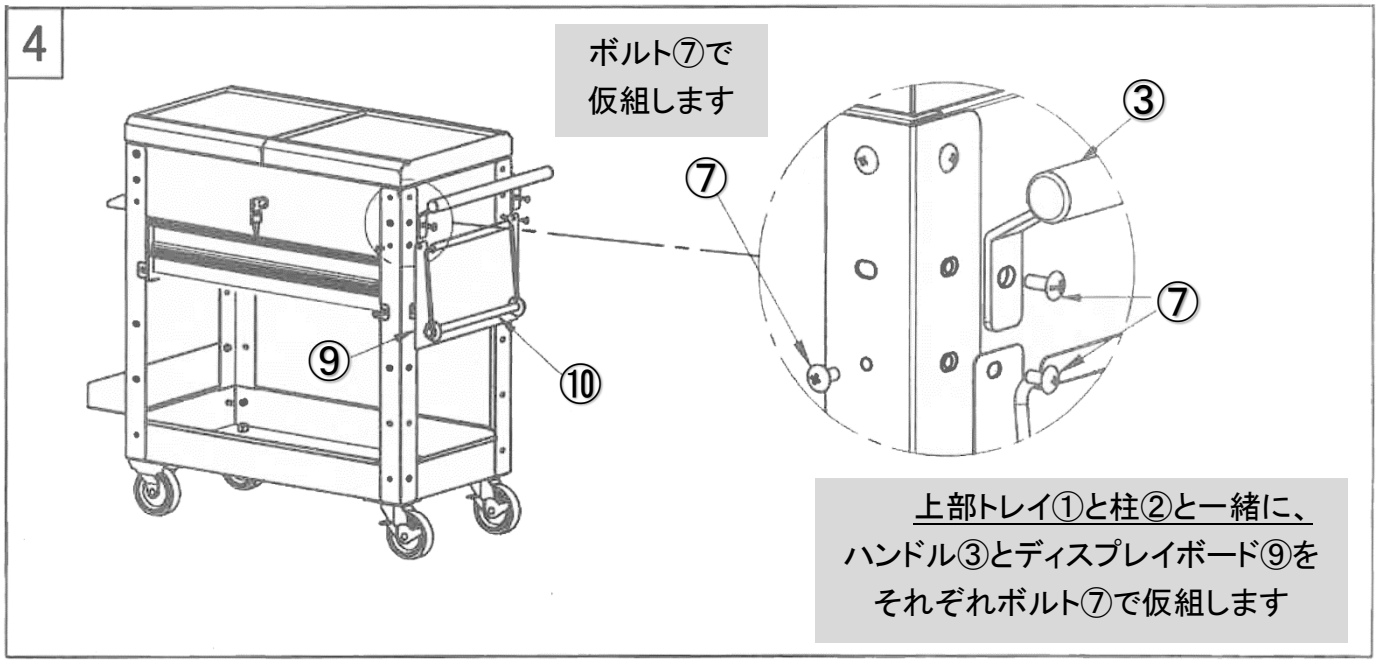

全体のバランスを確認し、歪みやを修正しながら、ボルトを本締めします
（ガタつきがある場合は、一度緩めて、締め直しをしてください）

⑨にペーパーホルダー⑩を引っかけて、完成です！

【 製品について 】

- キーにより天板と引き出しのロックが可能です。
  （キーでロック解除し、正面左側の天板を開くと引き出しのロックが解除されます）
- 引き出しは固くなっていますので、力を込めて引き出してください。
- ドライバー挿しとスプレー缶ホルダーは取付け高さを 2 段階で変更可能です。
- ペーパーホルダーは取り外し可能です。（高さ変更は不可）

【 ご注意 】

- 正面左側天板を開けた状態で引き出しを使用してください。
- 引出しは正面左側天板を閉じる事でロックがかかります。
- 本体が転倒するのを防ぐため、引き出しを同時に開かないでください。